MAGNUS SPORT LED

IP20 - IP40 - IP54 - IP65

CE 05 LM-79 LM-80

Avec le modèle Magnus, vous ne devrez plus prêter attention à votre éclairage pendant des années. Ces luminaires LED épurés et sans raccord se montent dans tous les espaces industriels imaginables. Des ateliers aux parkings souterrains en passant par les magasins, centres commerciaux, salles omnisports et piscines : il existe une solution LED linéaire de Veko pour chaque application. Les luminaires peuvent être connectés bout à bout en utilisant des cloisons de fond en aluminium. Cela permet d'obtenir une ligne d'éclairage ininterrompue.

Un bon éclairage permet de travailler dans des conditions agréables. Avec un rapport lumen par watt tout à fait remarquable, le Magnus brille par son rendement et son uniformité. Cela stimule la productivité ! Le Magnus est fabriqué en aluminium brut. Veko fournit les armatures prémontées sur les profilés porteurs en aluminium. L'utilisation d'aluminium dans nos lignes d'éclairage permet en outre une gestion optimale de la température : les éclairages LED de Veko fonctionnent sans problème sous des températures ambiantes de -25 °C à +35 °C, voire plus. Chez Veko, une garantie de 10 ans est dès lors possible.

Saviez-vous que Veko est le seul fabricant qui permet de rénover très simplement ses éclairages, même s'ils sont âgés de 45 ans ? Grâce à l'excellente dissipation de la chaleur, les câbles plats sont souvent encore intacts au bout de toutes ces années. Les profilés peuvent rester en place, seuls les luminaires devant être remplacés par des Magnus LED économiques.

CLEVER
SWIFT
SOLID

Magnus Sport - FR v1.0 01/09/21

MAGNUS SPORT LED

IP20 - IP40 - IP54 - IP65

Spécifications techniques

Longueur	1.030 mm	1.530 mm	2.030 mm
Flux lumineux	1.700 - 19.500 lm		
Puissance	11,3 - 122,4 W		
Tension	220 - 240 V		
Fréquence	50 ÷ 60 Hz		
Facteur de puissance	>0.9		
Électronique	Signify ou Osram		
Température de service*	-20 °C à +35 °C (température plus élevée ou plus basse possible sur demande)		
Poids	2,5 - 3,3 kg/m, profilé et accessoires inclus		
Application	Salles omnisports, piscines		
Hauteur d'installation	2 - 20 m		
Température de couleur	Natural white (± 4.000 K) Autres températures de couleur (3.000 à 6.500 K) possibles sur demande		
Indice de rendu des couleurs (CRI)	>80 (>90 possible)		
Options de lentille	Narrow, Semi Wide, Wide, X-Wide, Diffuse, Circular		
Matériau du capot	Polycarbonate		
Matériau	Aluminium brut		
Couleur	Aluminium brut, anodisé et couleurs RAL		
Résistance aux chocs	IK10		
Indice de protection	IP20 - IP40 - IP54 - IP65		
Options	DALI, CLO, couloir, éclairage de secours (centralisé ou décentralisé)		
Garantie	Veuillez bien consulter nos conditions de garantie sur notre site.		
Durée de vie escomptée	Jusqu'à 100.000 heures de fonctionnement possibles		
BREEAM	Oui		
NOC*NSF B1 (Ballproof)	Oui		

* Les appareils équipés de batteries d'éclairage de secours décentralisées ont une température de service de +5 °C à +25 °C.

Exécutions

Lentille	Application	Hauteur d'installation	Clôtures
Magnus Sport Narrow	Espaces ouverts	6 - 20 mètres	IK10
Magnus Sport Semi Wide	Espaces ouverts	5 - 15 mètres	IK10
Magnus Sport Wide	Espaces ouverts	2 - 10 mètres	IK10
Magnus Sport X-Wide	Espaces ouverts	2 - 6 mètres	IK10
Magnus Sport Diffuse	Espaces ouverts	2 - 10 mètres	IK10
Magnus Sport Circular	Espaces ouverts	2 - 10 mètres	IK10

Selon IEC, une tolérance de ± 10 % s'applique sur les performances initiales. Sous réserve de modification des spécifications techniques.

CLEVER
SWIFT
SOLID

MAGNUS SPORT LED

IP20 - IP40 - IP54 - IP65

MAGNUS SPORT NARROW

Luminaire

Dimensions

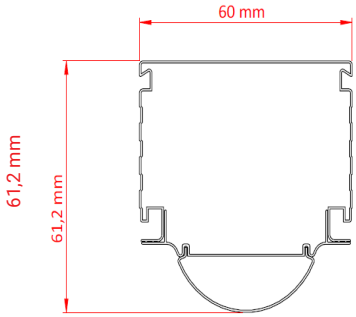

Diagramme polaire

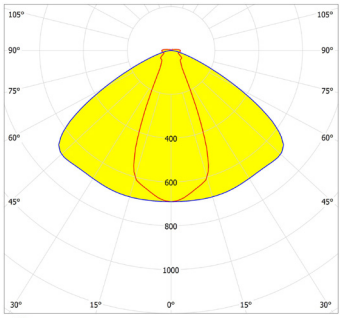

Code produit salle omnisport IP20 - IP40	Code produit piscine IP54	Code produit piscine IP65	Longueur (mm)	Puissance (W)	Flux lumineux (lm)	Lumen/Watt
LSN-N-312	LSH-N-312	LSW-N-312	1.030	11,4 - 61,9	1.800 - 8.300	133 - 154
LSN-N-352	LSH-N-352	LSW-N-352	1.530	11,3 - 92,2	1.800 - 12.400	133 - 171
LSN-N-355	LSH-N-355	LSW-N-355	1.530	16,6 - 122,4	2.700 - 17.850	145 - 167
LSN-N-362	LSH-N-362	LSW-N-362	2.030	11,5 - 105,7	1.800 - 14.750	138 - 164

MAGNUS SPORT SEMI WIDE

Luminaire

Dimensions

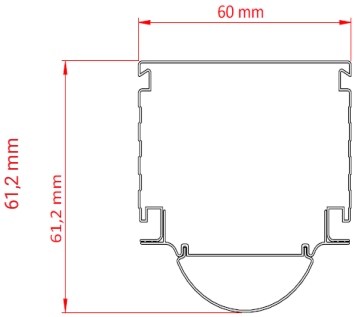

Diagramme polaire

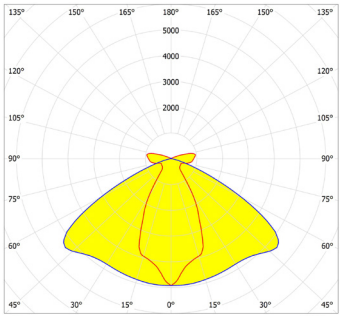

Code produit salle omnisport IP20 - IP40	Code produit piscine IP54	Code produit piscine IP65	Longueur (mm)	Puissance (W)	Flux lumineux (lm)	Lumen/Watt
LSN-S-312	LSH-S-312	LSW-S-312	1.030	11,4 - 61,9	1.700 - 8.000	130 - 149
LSN-S-352	LSH-S-352	LSW-S-352	1.530	11,3 - 92,2	1.700 - 12.000	130 - 166
LSN-S-355	LSH-S-355	LSW-S-355	1.530	16,6 - 122,4	2.600 - 17.250	141 - 162
LSN-S-362	LSH-S-362	LSW-S-362	2.030	11,5 - 105,7	1.700 - 14.250	135 - 158

Selon IEC, une tolérance de ± 10 % s'applique sur les performances initiales. Sous réserve de modification des spécifications techniques.

CLEVER
SWIFT
SOLID

MAGNUS SPORT LED

IP20 - IP40 - IP54 - IP65

MAGNUS SPORT WIDE

Luminaire

Dimensions

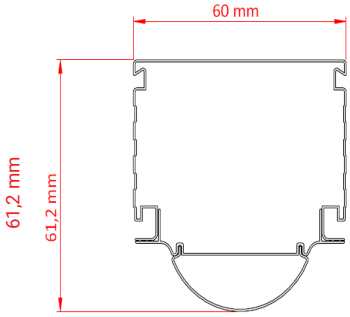

Diagramme polaire

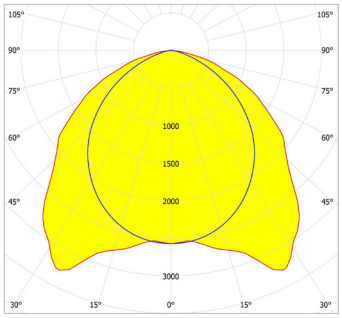

Code produit salle omnisport IP20 - IP40	Code produit piscine IP54	Code produit piscine IP65	Longueur (mm)	Puissance (W)	Flux lumineux (lm)	Lumen/Watt
LSN-W-312	LSH-W-312	LSW-W-312	1.030	11,4 - 61,9	1.900 - 8.950	141 - 166
LSN-W-352	LSH-W-352	LSW-W-352	1.530	11,3 - 92,2	1.900 - 13.400	141 - 185
LSN-W-355	LSH-W-355	LSW-W-355	1.530	16,6 - 122,4	2.800 - 19.250	153 - 181
LSN-W-362	LSH-W-362	LSW-W-362	2.030	11,5 - 105,7	1.900 - 15.900	146 - 176

MAGNUS SPORT X-WIDE

Luminaire

Dimensions

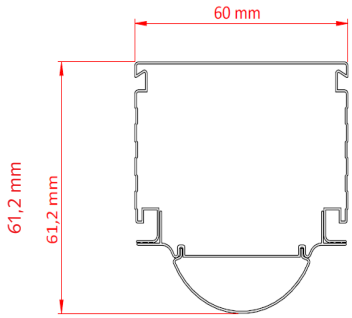

Diagramme polaire

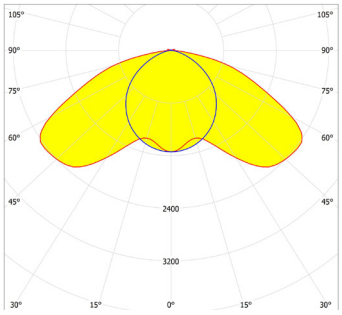

Code produit salle omnisport IP20 - IP40	Code produit piscine IP54	Code produit piscine IP65	Longueur (mm)	Puissance (W)	Flux lumineux (lm)	Lumen/Watt
LSN-XW-312	LSH-XW-312	LSW-XW-312	1.030	12,8 - 53,3	1.900 - 7.400	139 - 147
LSN-XW-352	LSH-XW-352	LSW-XW-352	1.530	12,4 - 74,5	1.900 - 10.500	141 - 148
LSN-XW-355	LSH-XW-355	LSW-XW-355	1.530	12,4 - 91,9	2.800 - 14.000	152 - 160
LSN-XW-362	LSH-XW-362	LSW-XW-362	2.030	12,5 - 102,4	1.900 - 14.400	140 - 152

Selon IEC, une tolérance de ± 10 % s'applique sur les performances initiales. Sous réserve de modification des spécifications techniques.

CLEVER
SWIFT
SOLID

MAGNUS SPORT LED

IP20 - IP40 - IP54 - IP65

MAGNUS SPORT DIFFUSE

Luminaire

Dimensions

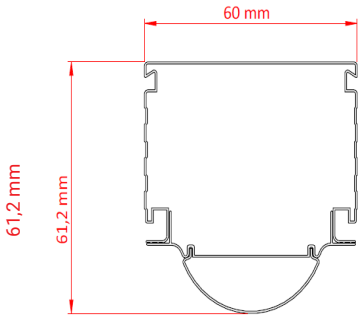

Diagramme polaire

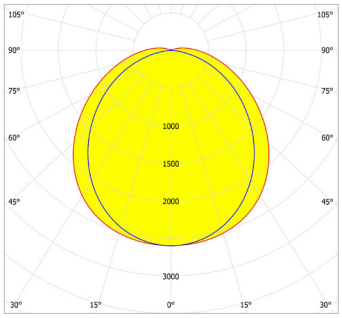

Code produit salle omnisport IP20 - IP40	Code produit piscine IP54	Code produit piscine IP65	Longueur (mm)	Puissance (W)	Flux lumineux (lm)	Lumen/Watt
LSN-D-312	LSH-D-312	LSW-D-312	1.030	11,4 - 61,9	1.700 - 8.350	129 - 156
LSN-D-352	LSH-D-352	LSW-D-352	1.530	11,3 - 92,2	1.700 - 12.550	129 - 173
LSN-D-355	LSH-D-355	LSW-D-355	1.530	16,6 - 122,4	2.600 - 18.050	140 - 169
LSN-D-362	LSH-D-362	LSW-D-362	2.030	11,5 - 105,7	1.700 - 14.900	134 - 165

MAGNUS SPORT CIRCULAR

Luminaire

Dimensions

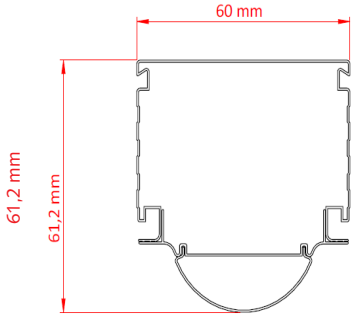

Diagramme polaire

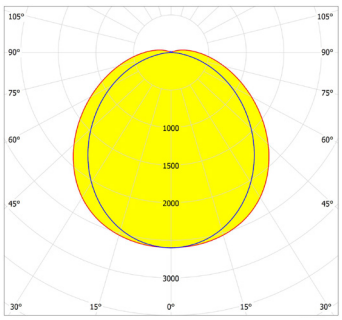

Code produit salle omnisport IP20 - IP40	Code produit piscine IP54	Code produit piscine IP65	Longueur (mm)	Puissance (W)	Flux lumineux (lm)	Lumen/Watt
LSN-C-312	LSH-C-312	LSW-C-312	1.030	11,4 - 61,9	1.900 - 9.050	141 - 168
LSN-C-352	LSH-C-352	LSW-C-352	1.530	11,3 - 92,2	1.900 - 13.550	141 - 187
LSN-C-355	LSH-C-355	LSW-C-355	1.530	16,6 - 122,4	2.800 - 19.500	153 - 182
LSN-C-362	LSH-C-362	LSW-C-362	2.030	11,5 - 105,7	1.900 - 16.100	146 - 178

Selon IEC, une tolérance de ± 10 % s'applique sur les performances initiales. Sous réserve de modification des spécifications techniques.

CLEVER
SWIFT
SOLID

Magnus Sport - FR v1.0 01/09/21